日立製オンラインモニタリング系統図
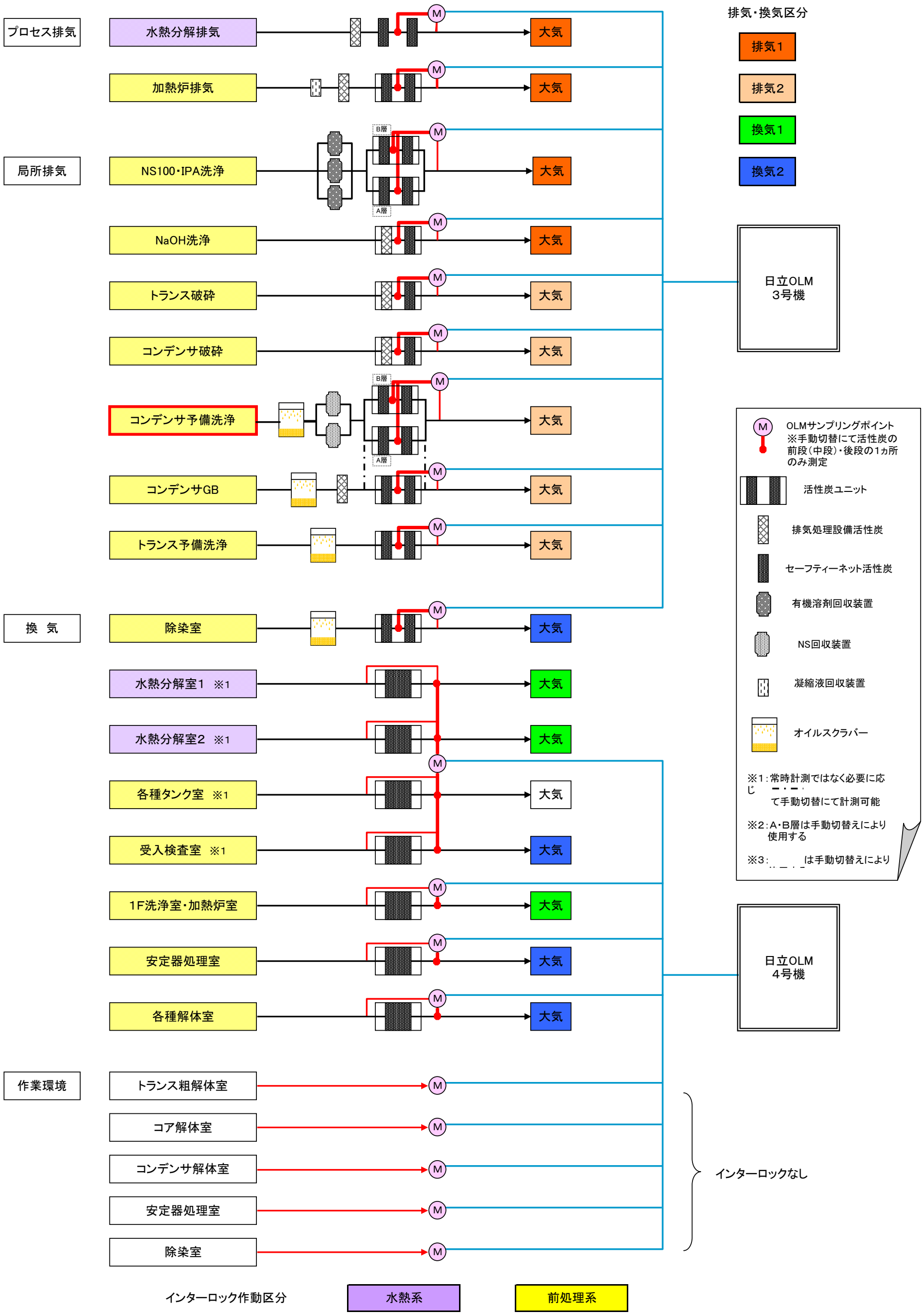
補足資料2